Coperture

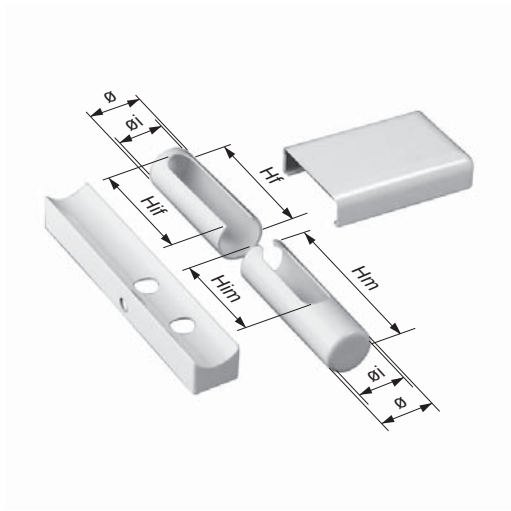

Per cerniere registrabili mod. CARTESIO

Specifiche d'ordine

Materiale	Articolo	Ø	Øi	Hf	Hm	Hif	Him
ABS	E01155.16.XX	18,5	16	51	57	46,5	38,5

NB. *Riferirsi al listino in vigore per verificare la disponibiltà delle finiture.*

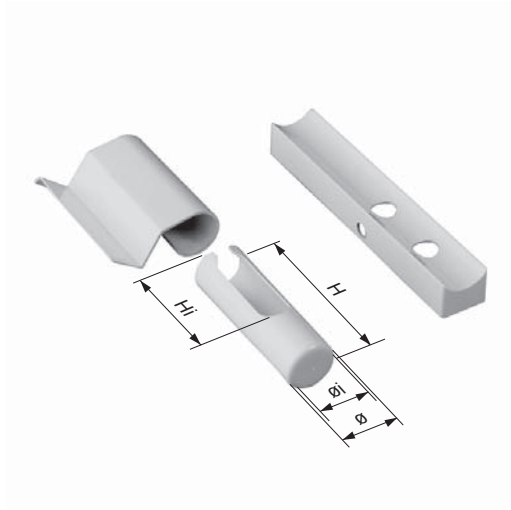

Per cerniere registrabili mod. COMPOSIT

Specifiche d'ordine

Materiale	Articolo	Tipo	Ø	Øi	H	Hi
ABS	E01164.01.XX	dx	18,5	16	57	38,5
	E01164.02.XX	sx	18,5	16	57	38,5

NB. *Riferirsi al listino in vigore per verificare la disponibiltà delle finiture.*

Per cerniere Mod. 500 ø 15 mm con finitura zincata e zinco-tropicalizzata, da applicare su sistemi in PVC

Specifiche d'ordine

Materiale	Articolo
ABS	E00500.00.XX

NB. *Riferirsi al listino in vigore per verificare la disponibiltà delle finiture.*